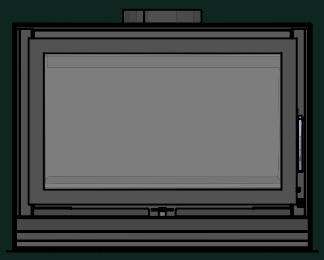

Infire Concept 920

BODART & GONAY
SINCE 1957

Infire Concept 920		
Puissance - vermogen (kW)		12,1
Rendement (%)		85,8
CO (mg/Nm³)		952
Particules PM uitstoot (mg/Nm³)		26
COG (mg/Nm³)		56
NOX (mg/Nm³)		115
Longueur / Lengte		920
Hauteur / Hoogte		603
Profondeur / Diepte		470
Sortie de fumée / Rookuitlaat		Ø200
Prise d'air extérieure / Externe luchttoevoer		Ø125
Homologations - goedkeuring - homologation	Phase III KB 12/10/10 (Belgique) - Flamme verte 7*/ Groene Vlam Indice environnemental/milieu index : 0,4-0,5(France) EN132229 (standard Européen)	
Rapport d'essai - Testrapport (SGS Nederland)	ZKA/2023-10/00002-3	
Déclaration de performance - Prestatie- verklaring	DOP37OP5194-V2	

Option - Opties		
Intérieur / **Binnenbekleding**	Vermiculite / **Vermiculiet**	V
	Métal / **Metaal**	€
Cadre - kader - frame	4 mm	V
	30 mm	V
Kit pare-bûches / **Kit blokkenhouder**		€
Kit ventilation classique + airstat / **Kit klassieke ventilatie + airstat**		€

Intérieur / **Binnenbekleding :**

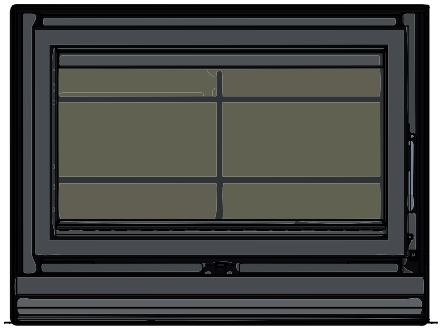

Vermiculite / **Vermiculiet**

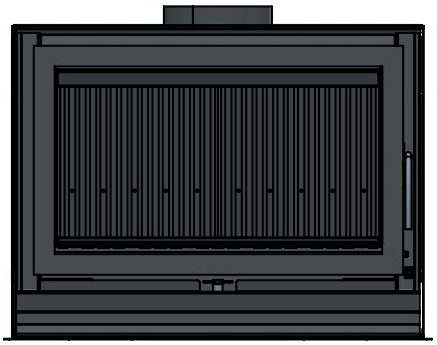

Métal / **Metaal**

DIMENSIONS
AFMETINGEN

DESSOUS

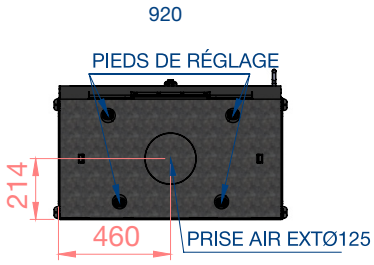

FACE

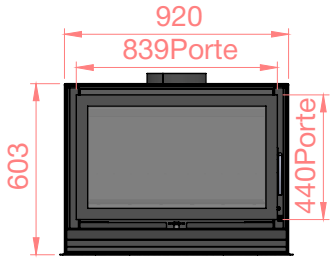

DESSUS

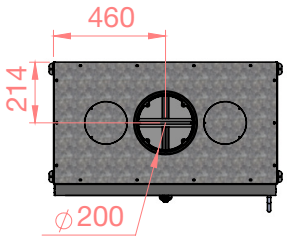

DOS

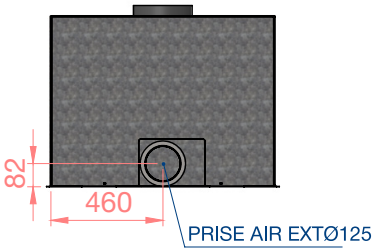

CADRE 4mm

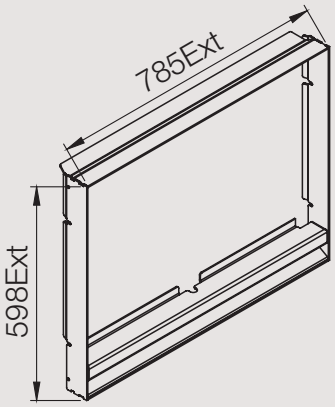
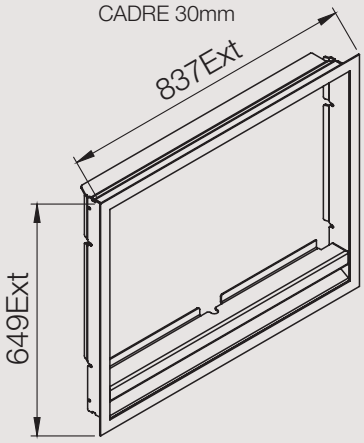
CADRE 30mm